HORMEN CE a.s.
Moulíkova 3286/1b
150 00 Praha 5
IČO: 27154742
DIČ: CZ27154742
www.hormen.cz

SIDDELIGHT LED

série: SIDDELIGHT

LED svítidla

IP 20

Přisazené

595 × 595 × 49 mm

LED svítidlo s technologií LGP (světlovodný panel) určené do vnitřních prostor
Konstrukce svítidla určená pro přisazenou nebo závěsnou montáž
Tělo svítidla z velmi nízkého hliníkového profilu práškově lakovaného
Difuzor dle varianty - opálový nebo prismatický difuzor s vysokým omezením oslnění
Svítidlo je vybavené elektronickým předřadníkem nebo elektronickým stmívatelným předřadníkem
Možnost vybavit nouzovým modulem
Užití: kancelářské prostory, školy, zázemí budov, obchodní prostory, jiné interiéry
Příslušenství se objednává zvlášť

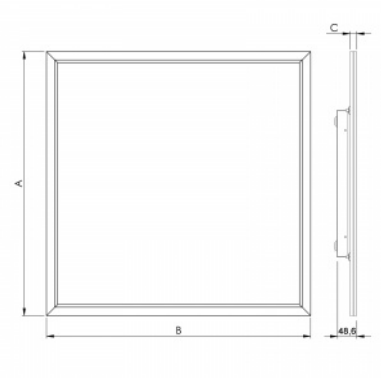

Fotometrie

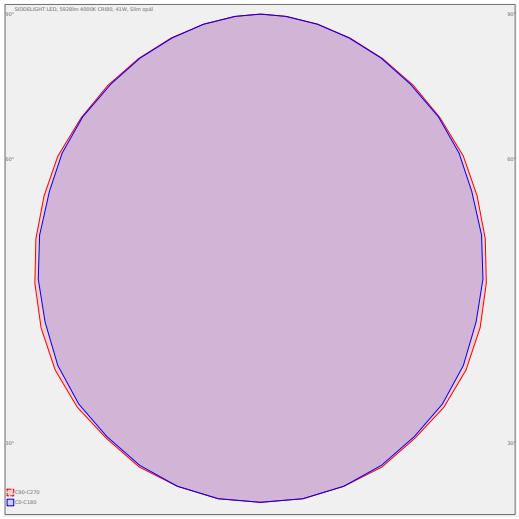

Popis produktu

Kód produktu **0-264105.080**	Driver **EVG**
Rozptylný systém **Slim opal**	Barva **bílá**
Rozměr a **595 mm**	Rozměr b **595 mm**
Rozměr c **49 mm**	Typ zdroje světla **LED**
Celkový příkon **41 W**	Světelný tok **5928 lm**
Teplota chromatičnosti **4000 K**	Index podání barev (RA) **80**
Typ montáže **přisazená, závěsná**	Krytí **IP 20**
Hmotnost **4.8 kg**	

Copyright 2018 HORMEN CE a. s.