HORMEN CE a.s.
Moulíkova 3286/1b
150 00 Praha 5
IČO: 27154742
DIČ: CZ27154742
www.hormen.cz

FOGGY IP65 T5 - SQUARE

série: FOGGY

IP 65

Vestavne

595 × 595 × 97 mm

Vestavné zářivkové svítidlo T5 určené do vnitřních prostor
Konstrukce svítidla určená pro montáž do kazetových podhledů M600 či M625 nebo sádrokartonu
Tělo svítidla je vyroben z práškově lakovaného ocelového plechu (RAL 9003)
Rámeček svítidla je vyroben z práškově lakovaného hliníkového profilu (RAL 9003)
Difuzor dle varianty - opálový nebo prismatický difuzor
Svítidlo je vybavené elektronickým předřadníkem nebo elektronickým stmívatelným předřadníkem
Svítidlo je možné vybavit nouzovým modulem
Užití: kancelářské prostory, školy, zázemí budov, obchodní prostory, jiné interiéry, nemocnice, průmysl, čerpací stanice
Svítidlo dodáváno včetně příslušenství

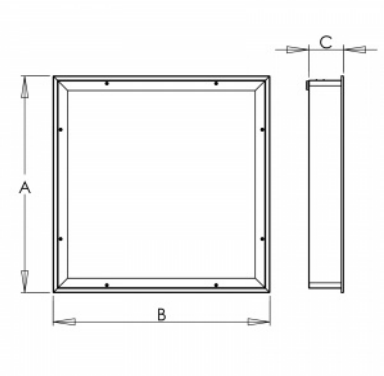

Popis produktu

Kód produktu **0-268000.080**	Driver **EVG**
Rozptylný systém **Slim opal**	Barva **bílá**
Rozměr a **595 mm**	Rozměr b **595 mm**
Rozměr c **97 mm**	Stropní výřez **600x600**
Typ zdroje světla **T5**	Patice zdroje **G5**
Celkový příkon **56 W**	Typ montáže **vestavná,**
Krytí **IP 65**	Hmotnost **7.2 kg**

Fotometrie

FOGGY IP65 T5 - SQUARE - 595 x 595 x 97 mm

Copyright 2018 HORMEN CE a. s.