**HORMEN CE a.s.**
Moulíkova 3286/1b
150 00 Praha 5
IČO: 27154742
DIČ: CZ27154742
www.hormen.cz

# SQUARRY CLASSIC WALL DIR

série: TUBBY / SQUARRY

LED LED svítidla

IP 20 IP 20

Nástěnné

**80 × 232 × 135 mm**

LED downlight DIR
Pouze pro nástěnnou montáž
Určeno do vnitřních prostor s pokojovou teplotou do 25°C
Tělo z hliníkového profilu práškově lakovaného v RAL barvách
Volba reflektoru 21°, 36° a 50°
Užití: kancelářské prostory, obchodní prostory, jiné interiéry

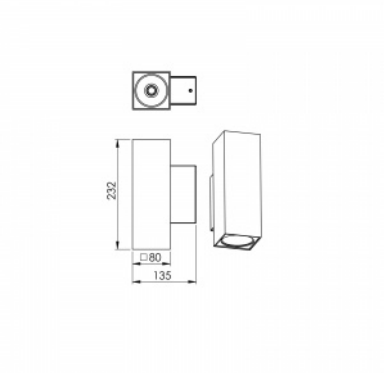


## Popis produktu

| | |
|---|---|
| Kód produktu<br>**0-281125.000** | Driver<br>**EVG** |
| Rozptylný systém<br>**Reflektor 21°** | Barva<br>**bílá** |
| Rozměr a<br>**80 mm** | Rozměr b<br>**232 mm** |
| Rozměr c<br>**135 mm** | Typ zdroje světla<br>**LED** |
| Celkový příkon<br>**13.2 W** | Světelný tok<br>**1850 lm** |
| Teplota chromatičnosti<br>**3000 K** | Index podání barev (RA)<br>**80** |
| Typ montáže<br>**nástěnná,** | Krytí<br>**IP 20** |
| Hmotnost<br>**2.5 kg** | |
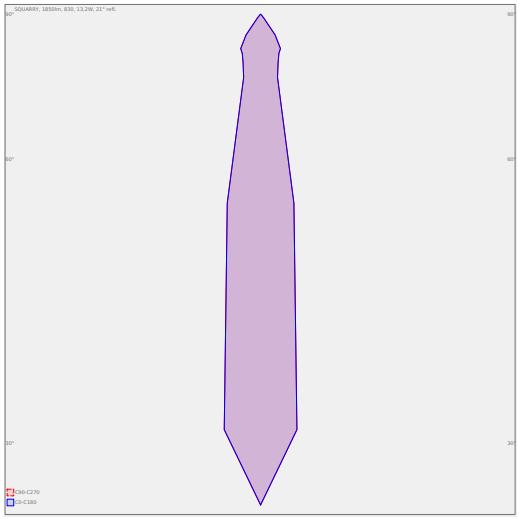
## Fotometrie